日期/Date		档案员 Filing Clerk

插针数 Contacts	电缆出口直径ø Cable outlet	产品料号 Cable outlet	型号 Part Code	重量 Weight
6(5+PE)	7.5–12 mm	1660067102005	M23–MC06–CCT/R–D12–SH	113 g
	9.5–14.5 mm	1660067102006	M23–MC06–CCT/R–D14.5–SH	112 g
	14–17 mm	1660067102002	M23–MC06–CCT/R–D17–SH	109 g
8(4+3+PE)	7.5–12 mm	1660087102005	M23–MC04/4–CCT/R–D12–SH	112 g
	9.5–14.5 mm	1660087102006	M23–MC04/4–CCT/R–D14.5–SH	111 g
	14–17 mm	1660087102004	M23–MC04/4–CCT/R–D17–SH	108 g

针位排布图/Contact arrangement

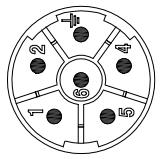

6(5+PE)

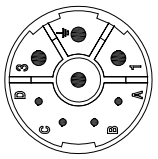

8(4+3+PE)

面板安装尺寸/Panel Cut-out

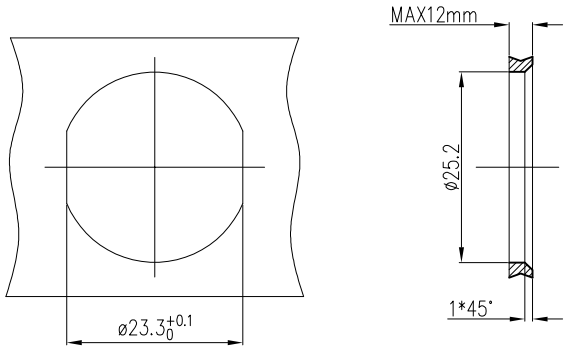

技术参数:

- 产品系列：M23
- 插针数: 6(5+PE) 8(4+3+PE)
- 插针分布: 5+PE 4 3+PE
- 插针直径(mm) ø2 ø1 ø2
- 接线范围(mm²/AWG): 0.35–4.0/22–12 0.14–1.5/26–16 0.35–4.0/22–12
- 额定电流(25℃): 30A 9A 30A
- 额定电压: 630V 250V 630V
- 额定脉冲电压: 6KV 4KV 6KV
- 过电压保护等级: III
- 污染等级: 3
- 阻燃等级: UL94–V0
- 海拔: 2000m
- 插针需单独订购。

机械参数:

- 外壳材质：铜合金，锌合金
- 插芯材质：聚酰胺
- 温度范围：–40℃…+130℃
- 电缆直径：7.5–17mm 屏蔽
- 插拔次数：>500
- 防护等级：IP67

Technical specification:

- Series: M23
- Number of contacts: 6(5+PE) 8(4+3+PE)
- Contact arrangement: 5+PE 4 3+PE
- Contact diameter(mm) ø2 ø1 ø2
- Wire gauge(mm²/AWG): 0.35–4.0/22–12 0.14–1.5/26–16 0.35–4.0/22–12
- Rated current(25℃): 30A 9A 30A
- Rated voltage: 630V 250V 630V
- Rated impulse voltage: 6KV 4KV 6KV
- Overvoltage category: III
- Pollution degree: 3
- Flame ratardant grade: UL94–V0
- ALT: 2000m
- Order crimp contacts

Mechanical specification:

- Material of housing: CuZn,Zinc(GD–Zn)
- Material of Insert:Polyamide
- Temperature range: –40℃...+130℃
- Cable Outlet: 7.5–17mm Shielded
- Mating cycles: >500
- Degree of protection: IP67

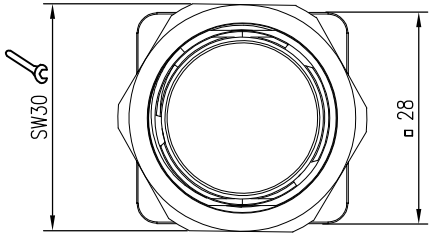

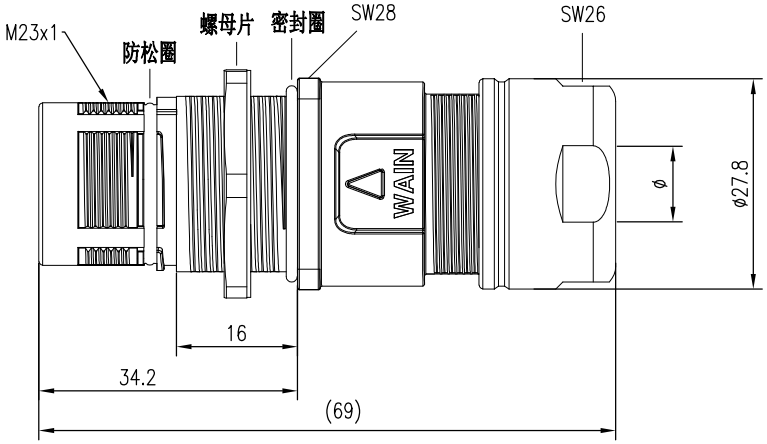

标记 Mark	处数 Number	变更描述/Description			签名 Signature	日期 Date

	姓名/Name	日期/Date		姓名/Name	日期/Date
绘图 Drawn	ZW SUN	07.08.2016	标准化 Stand.	–	–
审核 Checked	YQ LUO	07.08.2016			
工艺 Process	–	–	批准 Approved	HQ ZHANG	07.08.2016

表面处理 Finish	–			图号 Drawing No.	–
材料 Material	–			产品代号 Part Code	M23–MCxx–CCT/R–Dxx–SH
比例 Scale	版本 REV.	重量 Weight	数量 Qty.	产品料号 Part No.	–
1:1	V1.0	–	–	产品名称 Part Name	–

All Dimensions in mm
Original Size DIN A 4

厦门唯恩电气有限公司
XIAMEN WAIN ELECTRICAL CO.LTD