日期/Date	装配员 Fitting Clerk

技术参数:
- 产品系列：MR23
- 插针数: 9
- 插针直径(mm) : 8*ø1+1*ø2
- 接线范围(mm²) : 0.03-1.0 + 0.35-2.5
- 接线方式: 冷压连接
- 额定电流(25℃): 10A
- 额定电压: 160V
- 额定脉冲电压: 2.5KV
- 过电压保护等级: III
- 污染等级: 3
- 插针需单独订购。

机械参数:
- 外壳材质: 铜合金，锌合金
- 外壳表面处理: 镀镍
- 插芯材质: PBT
- 密封材质: 氟橡胶
- 温度范围: -40℃...+130℃
- 电缆直径: 4.5-14.5mm 屏蔽
- 插拔次数: >500
- 防护等级: IP67

Technical specification:
- Series: MR23
- Number of contacts: 9
- Contact diameter(mm): 8*ø1+1*ø2
- Wire gauge(mm²): 0.03-1.0 + 0.35-2.5
- Terminal: Crimp
- Rated current(25℃): 10A
- Rated voltage: 160V
- Rated impulse voltage: 2.5KV
- Overvoltage category: III
- Pollution degree: 3

Mechanical specification:
- Material of housing: CuZn,Zinc(GD-Zn)
- Finish of housing:Nickel-plated
- Material of Insert:PBT
- Material of sealing:FPM
- Temperature range: -40℃...+130℃
- Cable Outlet: 4.5-14.5mm Shielded
- Mating cycles: >500
- Degree of protection: IP67
- Contact need to be ordered separately.

插针数 Contacts	电缆出口直径ø Cable outlet	产品料号 Cable outlet	型号 Part Code	重量 Weight
9	4.5-8 mm	1810097002527	MR23-009R-CCT/R26-D8-SH	87g
	6-10 mm	1810097002528	MR23-009R-CCT/R26-D10-SH	86.4g
	9-14.5 mm	1810097002529	MR23-009R-CCT/R26-D14.5-SH	84.9g

面板开孔图

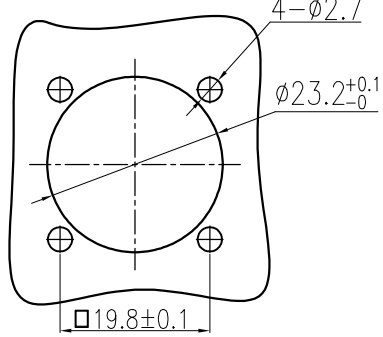

针位排布图
Contact arrangement

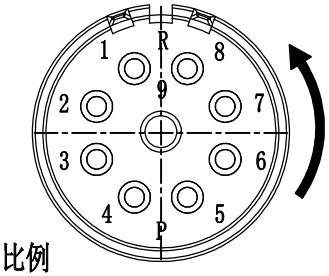

比例
Scale: 2:1

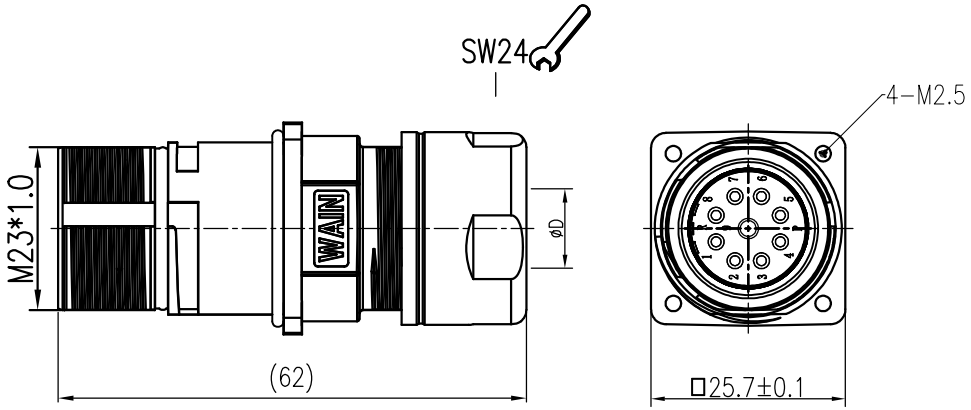

标记 Mark	处数 Number	变更描述/Description			签名 Signature	日期 Date
		姓名/Name	日期/Date		姓名/Name	日期/Date
绘图 Drawn		JS WU	04.11.2022	标准化 Stand	-	-
审核 Checked		ZQ XU	04.11.2022			
工艺 Process		-	-	批准 Approved	HQ ZHANG	04.11.2022

表面处理 Finish	-			图号 Drawing No.	-
材料 Material	-			产品代号 Part Code	MR23-009R-CCT/R26-DXX-SH
比例 Scale	版本 REV.	重量 Weight	数量 Qty.	产品料号 Part No.	-
1:1	V1.0	-	-	产品名称 Part Name	-
		All Dimensions in mm Original Size DIN A 4		厦门唯恩电气有限公司 XIAMEN WAIN ELECTRICAL CO.LTD	