日期/Date	制装员 Fitting Clerk

插针数 Contacts	电缆出口直径ø Cable outlet	产品料号 Cable outlet	型号 Part Code	重量 Weight
9	4.5–8 mm	1810097002512	MR23–009–CCT/R–D8–SH	97g
	6–10 mm	1810097002513	MR23–009–CCT/R–D10–SH	96.4g
	9–14.5 mm	1810097002514	MR23–009–CCT/R–D14.5–SH	94.9

技术参数:
- 产品系列：MR23
- 插针数: 9
- 插针直径(mm) : 8*ø1+1*ø2
- 接线范围(mm²) : 0.03–1.0 + 0.35–2.5
- 接线方式: 冷压连接
- 额定电流(25℃): 10A
- 额定电压: 160V
- 额定脉冲电压: 2.5KV
- 过电压保护等级: III
- 污染等级: 3
- 插针需单独订购。

机械参数:
- 外壳材质: 铜合金，锌合金
- 外壳表面处理: 镀镍
- 插芯材质: PBT
- 密封材质: 氟橡胶
- 温度范围: –40℃...+130℃
- 电缆直径: 4.5–14.5mm 屏蔽
- 插拔次数: >500
- 防护等级: IP67

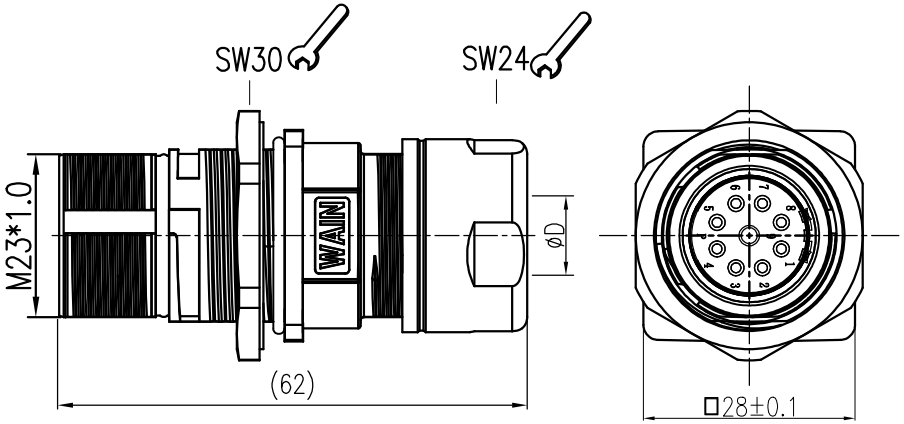

面板开孔图

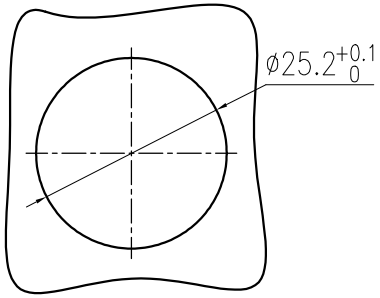

针位排布图
Contact arrangement

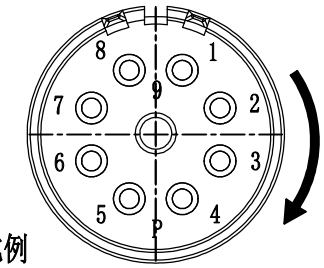

比例
Scale: 2:1

Technical specification:
- Series: MR23
- Number of contacts: 9
- Contact diameter(mm): 8*ø1+1*ø2
- Wire gauge(mm²): 0.03–1.0 + 0.35–2.5
- Terminal: Crimp
- Rated current(25℃): 10A
- Rated voltage: 160V
- Rated impulse voltage: 2.5KV
- Overvoltage category: III
- Pollution degree: 3

Mechanical specification:
- Material of housing: CuZn,Zinc(GD–Zn)
- Finish of housing:Nickel–plated
- Material of Insert:PBT
- Material of sealing:FPM
- Temperature range: –40℃...+130℃
- Cable Outlet: 4.5–14.5mm Shielded
- Mating cycles: >500
- Degree of protection: IP67
- Contact need to be ordered separately.

标记 Mark	处数 Number	变更描述/Description		签名 Signature	日期 Date
	姓名/Name	日期/Date		姓名/Name	日期/Date
绘图 Drawn	JS WU	04.11.2022	标准化 Stand	–	–
审核 Checked	ZQ XU	04.11.2022			
工艺 Process	–	–	批准 Approved	HQ ZHANG	04.11.2022

表面处理 Finish	–	图号 Drawing No.	–
材料 Material	–	产品代号 Part Code	MR23–009–CCT/R–DXX–SH
比例 Scale	版本 REV. / 重量 Weight / 数量 Qty.	产品料号 Part No.	–
1:1	V1.0 / – / –	产品名称 Part Name	–
	All Dimensions in mm Original Size DIN A 4	厦门唯恩电气有限公司 XIAMEN WAIN ELECTRICAL CO.LTD	