日期/Date	制装员 Fitting Clerk

插针数 Contacts	电缆出口直径øD Cable outlet	产品料号 Cable outlet	型号 Part Code	重量 Weight
9	4.5–8 mm	1810094002504	MR23–009–T–D8–SH	88
	6–10 mm	1810094002502	MR23–009–T–D10–SH	88
	9–14.5mm	1810094002501	MR23–009–T–D14.5–SH	87

技术参数:
- 产品系列：MR23
- 插针数：9
- 插针直径(mm) ：8*ø1+1*ø2
- 接线范围(mm²)：0.03–1.0 + 0.35–2.5
- 接线方式：冷压连接
- 额定电流(25℃)：10A
- 额定电压：160V
- 额定脉冲电压：2.5KV
- 过电压保护等级：III
- 污染等级：3
- 插针需单独订购。

机械参数:
- 外壳材质：铜合金，锌合金
- 外壳表面处理：镀镍
- 插芯材质：PBT
- 密封材质：氟橡胶
- 温度范围：–40℃...+130℃
- 电缆直径：4.5–14.5mm 屏蔽
- 插拔次数：>500
- 防护等级：IP67

Technical specification:
- Series: MR23
- Number of contacts: 9
- Contact diameter(mm): 8*ø1+1*ø2
- Wire gauge(mm²): 0.03–1.0 + 0.35–2.5
- Terminal: Crimp
- Rated current(25℃): 10A
- Rated voltage: 160V
- Rated impulse voltage: 2.5KV
- Overvoltage category: III
- Pollution degree: 3

Mechanical specification:
- Material of housing: CuZn,Zinc(GD–Zn)
- Finish of housing:Nickel–plated
- Material of Insert:PBT
- Material of sealing:FPM
- Temperature range: –40℃...+130℃
- Cable Outlet: 4.5–14.5mm Shielded
- Mating cycles: >500
- Degree of protection: IP67
- Contact need to be ordered separately.

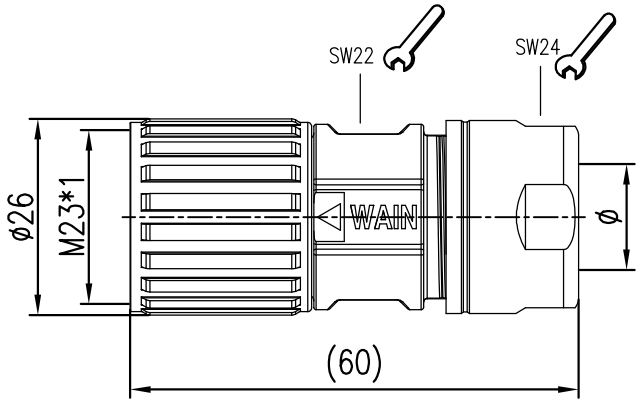

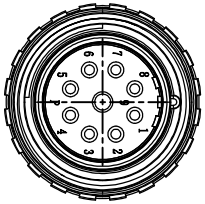

针位排布图
Contact arrangement

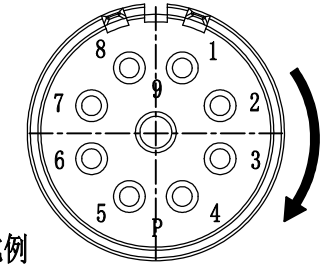

比例
Scale：2:1

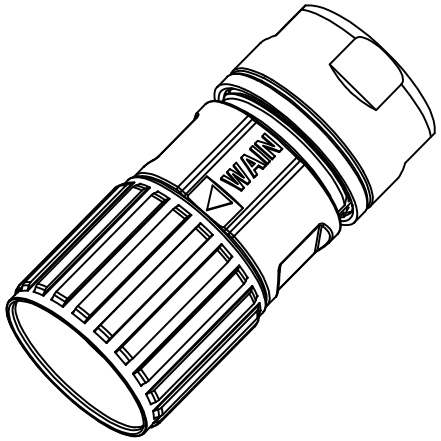

标记 Mark	处数 Number	变更描述/Description			签名 Signature	日期 Date
		姓名/Name	日期/Date		姓名/Name	日期/Date
绘图 Drawn		JS WU	04.11.2022	标准化 Stand	–	–
审核 Checked		ZQ XU	04.11.2022			
工艺 Process		–	–	批准 Approved	HQ ZHANG	04.11.2022

表面处理 Finish	–			图号 Drawing No.	–
材料 Material	–			产品代号 Part Code	MR23–009–T–DXX–SH
比例 Scale	版本 REV.	重量 Weight	数量 Qty.	产品料号 Part No.	–
1:1	V1.1	–	–	产品名称 Part Name	–
		All Dimensions in mm Original Size DIN A 4		厦门唯恩电气有限公司 XIAMEN WAIN ELECTRICAL CO.LTD	