日期/Date		归档员 Filing Clerk

产品料号 Cable outlet	型号 Part Code	重量 Weight
1810093001512	MR23-009-BK-M20	40g
1810093001514	MR23-009R-BK-M20	40g

技术参数:
- 产品系列: MR23
- 插针数: 9
- 插针直径(mm) : 8*ø1+1*ø2
- 接线范围(mm²) : 0.03-1.0 + 0.35-2.5
- 接线方式: 冷压连接
- 额定电流(25℃): 10A
- 额定电压: 160V
- 额定脉冲电压: 2.5KV
- 过电压保护等级: III
- 污染等级: 3
- 插针需单独订购。

机械参数:
- 外壳材质: 锌合金
- 外壳表面处理: 镀镍
- 插芯材质: PBT
- 密封材质: 氟橡胶
- 温度范围: -40℃...+130℃
- 插拔次数: >500
- 防护等级: IP67

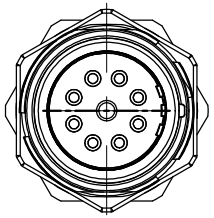

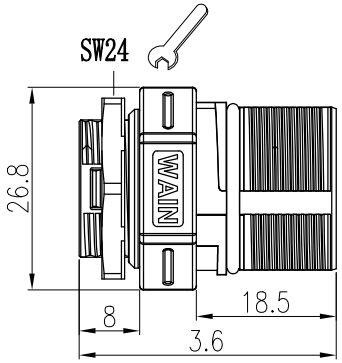

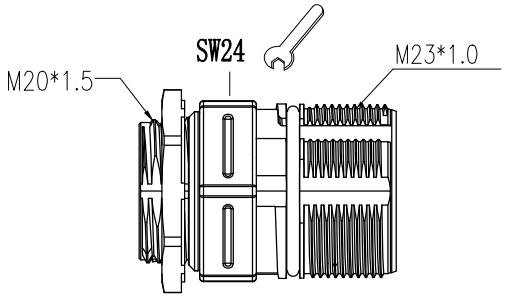

Technical specification:
- Series: MR23
- Number of contacts: 9
- Contact diameter(mm): 8*ø1+1*ø2
- Wire gauge(mm²): 0.03-1.0 + 0.35-2.5
- Terminal: Crimp
- Rated current(25℃): 10A
- Rated voltage: 160V
- Rated impulse voltage: 2.5KV
- Overvoltage category: III
- Pollution degree: 3

Mechanical specification:
- Material of housing: Zinc(GD-Zn)
- Finish of housing:Nickel-plated
- Material of Insert:PBT
- Material of sealing:FPM
- Temperature range: -40℃...+130℃
- Mating cycles: >500
- Degree of protection: IP67
- Contact need to be ordered separately.

面板安装开孔图 Panel cut out

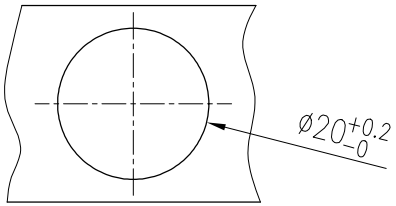

针位排布图
Contact arrangement

009

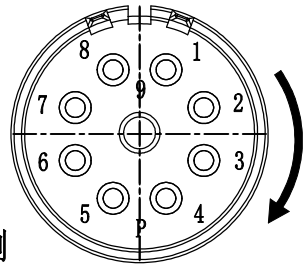

比例
Scale: 2:1

009R

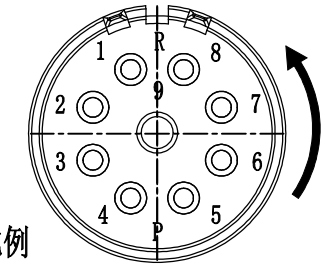

比例
Scale: 2:1

标记 Mark	处数 Number	变更描述/Description			签名 Signature	日期 Date
		姓名/Name	日期/Date		姓名/Name	日期/Date
绘图 Drawn		L CHEN	15.11.2023	标准化 Stand.	—	—
审核 Checked		ZQ XU	15.11.2023			
工艺 Process		—	—	批准 Approved	HQ ZHANG	15.11.2023

表面处理 Finish	—			图号 Drawing No.
材料 Material	—			产品代号 Part Code: MR23-009X-BK-M20
比例 Scale	版本 REV.	重量 Weight	数量 Qty.	产品料号 Part No.: —
1:1	V1.0	-g	—	产品名称 Part Name: —

All Dimensions in mm
Original Size DIN A 4

厦门唯恩电气有限公司
XIAMEN WAIN ELECTRICAL CO.LTD