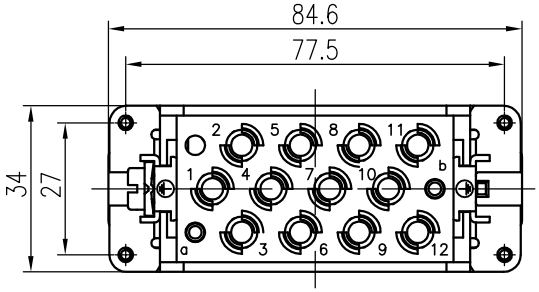

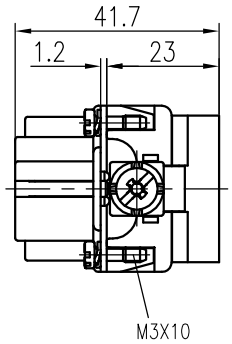

技术参数:
插芯:
- 插针数: 12/2+PE
- 额定电流:
  - 电力区: 40A
  - 信号区: 10A
- 额定电压:
  - 电力区: 690V
  - 信号区: 250V
- 额定脉冲电压:
  - 电力区: 8kV
  - 信号区: 4kV
- 污染等级: 3
- 依据UL/CSA的额定电压: 600V/300V
- 绝缘阻抗: $>10^{10}\Omega$
- 材料: 聚碳酸酯
- 颜色: RAL 7032(浅灰色)
- 温度范围: -40℃ - +125℃
- 依据UL 94的阻燃等级: V0
- 可插拔次数: >500

插针:
- 接线方式: 冷压连接
- 材料: 铜合金
- 表面处理:
  - 镀银
  - 镀金
- 接触电阻:
  - 强电针: ≤0.3mΩ
  - 信号针: ≤3mΩ
- 线径范围:
  - 强电针: 1.5-6mm^2(16-10 AWG)
  - 信号针: 0.14-2.5mm^2(26-14 AWG)
- 工具:
  - 冷压钳:
    TL02G(0.14-4mm^2)
    TL02-0G(1.5-6mm^2)
  - 退针器:
    TL00(10A冷压针)
    TL06G(40A冷压针)

Technical specification:
Insters:
- No. of contact: 12/2+PE
- Rated current:
  - Power area: 40A
  - Signal area: 10A
- Rated voltage:
  - Power area: 690V
  - Signal area: 250V
- Rated impulse voltage:
  - Power area: 8kV
  - Signal area: 4kV
- Pollution degree: 3
- Rated voltage acc.to UL/CSA: 600V/300V
- Insulation resistance: $\geqslant 10^{10}\Omega$
- Material: polycarbonate
- Colour: RAL 7032(light grey)
- Temperature range: -40℃ - +125℃
- Flammability acc.to UL 94: V0
- Mating cycles: ≥500

Contacts:
- Terminal: crimp terminal
- Material: copper alloy
- Surface:
  - Hard-silver plated
  - Hard-gold plated
- Contact resistance:
  - Power contacts: ≤0.3mΩ
  - Signal contacts: ≤3mΩ
- Wire gauge:
  - Power contacts: 1.5-6mm^2(16-10 AWG)
  - Signal contacts: 0.14-2.5mm^2(26-14 AWG)
- Tools:
  - Crimp contact tool:
    TL02G(0.14-4mm^2)
    TL02-0G(1.5-6mm^2)
  - Contact removal tool:
    TL00(for crimp contacts 10A)
    TL06G(for crimp contacts 40A)

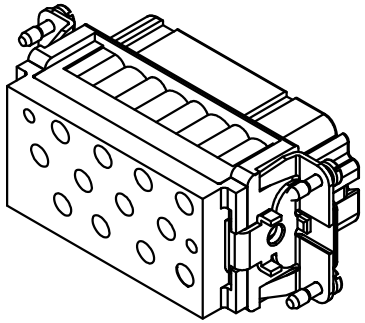

标记 Mark	处数 Number	变更描述/Description	签名 Signature	日期 Date

	姓名/Name	日期/Date		姓名/Name	日期/Date
绘图 Drawn	BQ LUO	18.10.2010	标准化 Stand.	-	-
审核 Checked	P RAO	18.10.2010			
工艺 Process	-	-	批准 Approved	YY LIN	18.10.2010

表面处理 Finish	-	图号 Drawing No.	-
材料 Material	-	产品代号 Part Code	HK-012/2-FC
		产品料号 Part No.	1280140200001
		产品名称 Part Name	-

比例 Scale	版本 REV.	重量 Weight	数量 Qty.
2:3	V1.0	80.8g	-

All Dimensions in mm
Original Size DIN A 4

厦门唯恩电气有限公司
XIAMEN WAIN ELECTRICAL CO.LTD

日期/Date
档案员 Filing Clerk