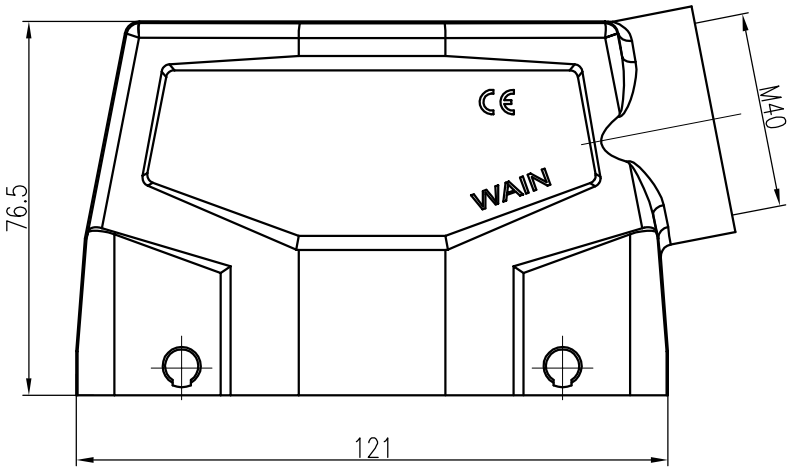

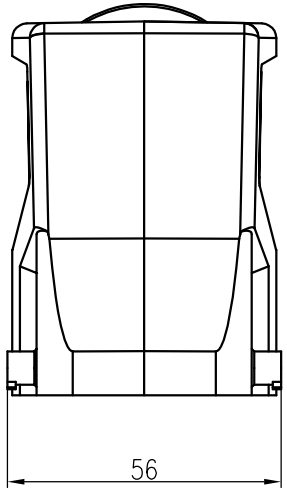

技术参数:
- 材料: 聚酰胺
- 颜色: RAL 9005 (黑色)
- 温度范围: −40℃ − +125℃
- 防护等级: IP65 (联锁状态,IEC 60529)
- 出线方向: 侧出线
- 出线孔数: 1
- 螺纹规格: M40

Technical specification:
- Material: ployamide
- Colour: RAL 9005(black)
- Temperature range: −40℃ − +125℃
- Degree of protection: IP65 (acc.to IEC 60529 for coupled connector)
- Cable entry: side entry
- No. of cable entries: 1
- Thread size: M40

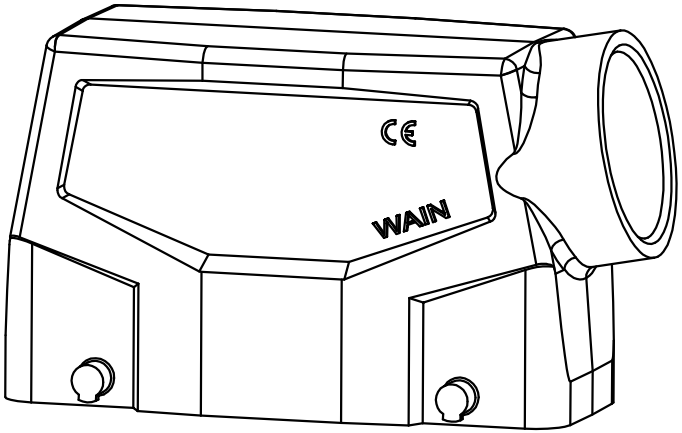

标记 Mark	处数 Number	变更描述/Description	签名 Signature	日期 Date

	姓名/Name	日期/Date		姓名/Name	日期/Date
绘图 Drawn	YP ZHU	29.12.2023	标准化 Stand.	–	–
审核 Checked	Q GAO	29.12.2023			
工艺 Process	–	–	批准 Approved	HQ ZHANG	29.12.2023

表面处理 Finish	–		
材料 Material	–		
比例 Scale	版本 REV.	重量 Weight	数量 Qty.
2:3	V1.1	210g	–
		All Dimensions in mm Original Size DIN A 4	

图号 Drawing No.	–
产品代号 Part Code	H24B.P-SEH-4B-M40
产品料号 Part No.	1170245305005
产品名称 Part Name	–

厦门唯恩电气有限公司
XIAMEN WAIN ELECTRICAL CO.LTD

日期/Date
档案员 Filing Clerk