日期/Date	建表员 Filing Clerk

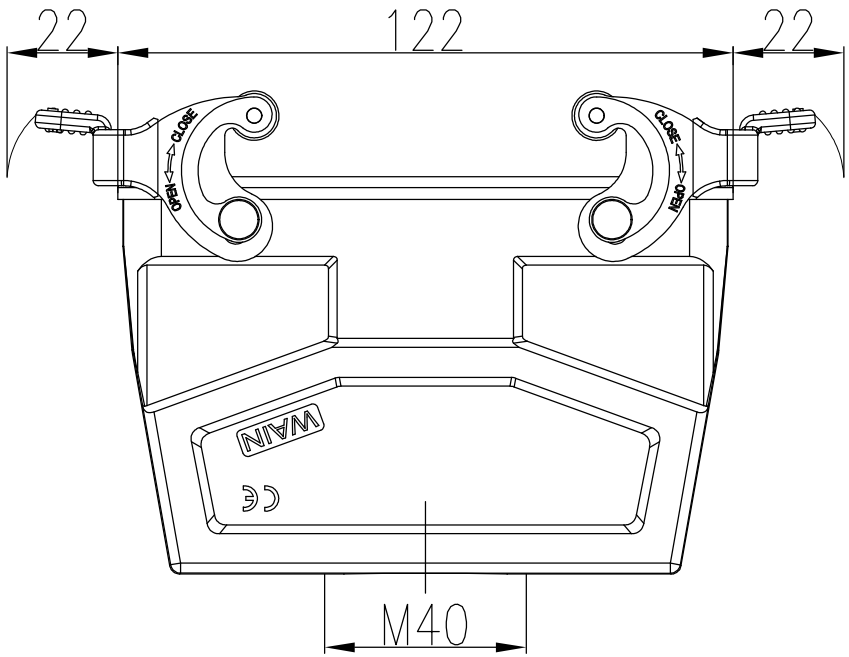

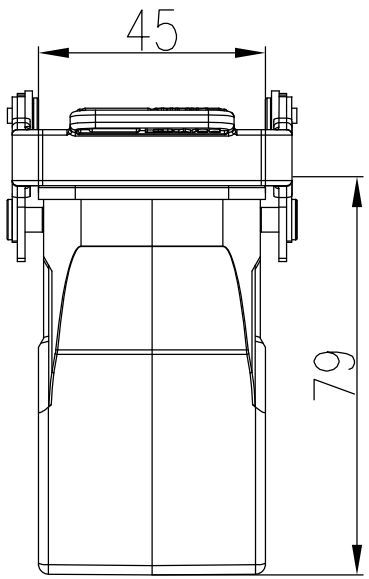

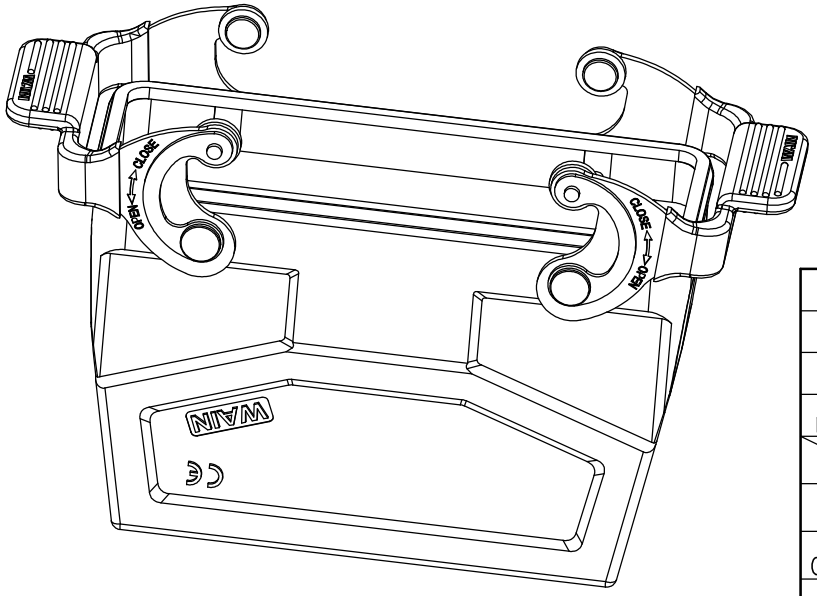

技术参数:

- 材料: 压铸铝
- 表面处理: 环氧粉末涂料
- 颜色: RAL 9005（黑色）
- 温度范围: −40℃ − +125℃
- 防护等级: IP67（联锁状态,IEC 60529）
- 联锁元件:
  - 锁扣方式:金属双扣
  - 材料:不锈钢+软胶
- 密封元件: NBR
- 出线方向: 顶出线
- 出线孔数: 1
- 螺纹规格: M40

Technical specification:

- Material: aluminium die-cast
- Surface: corrosion resistant
- Colour: RAL 9005(black)
- Temperature range: −40℃ − +125℃
- Degree of protection: IP67 (acc.to IEC 60529 for coupled connector)
- Locking element:
  - Locking type: double locking latch
  - material: stainless steel+TPR
- Hoods/Housings sealing: NBR
- Cable entry: top entry
- No. of cable entries: 1
- Thread size: M40

标记 Mark	处数 Number	变更描述/Description		签名 Signature	日期 Date

	姓名/Name	日期/Date		姓名/Name	日期/Date
绘图 Drawn	P YU	20.03.2024	标准化 Stand.	–	–
审核 Checked	Q GAO	20.03.2024			
工艺 Process	–	–	批准 Approved	HQ ZHANG	20.03.2024

表面处理 Finish	–	图号 Drawing No.	–
材料 Material	–	产品代号 Part Code	W24B-MCCTH-2L/SC-M40
		产品料号 Part No.	1121247415005
比例 Scale	版本 REV.	重量 Weight	数量 Qty.	产品名称 Part Name	–
2:3	V1.0	304g	–		
		All Dimensions in mm Original Size DIN A 4		厦门唯恩电气有限公司 XIAMEN WAIN ELECTRICAL CO.LTD	