日期/Date	歸檔員 Filing Clerk

插针数 Contacts	产品料号 Cable outlet	型号 Part Code	重量 Weight
6(5+PE)	1660066101001	M23-MC06-BK28-SE,成品	110 g
8(4+3+PE)	1660066101002	M23-MC04/4-BK28-SE,成品	110 g

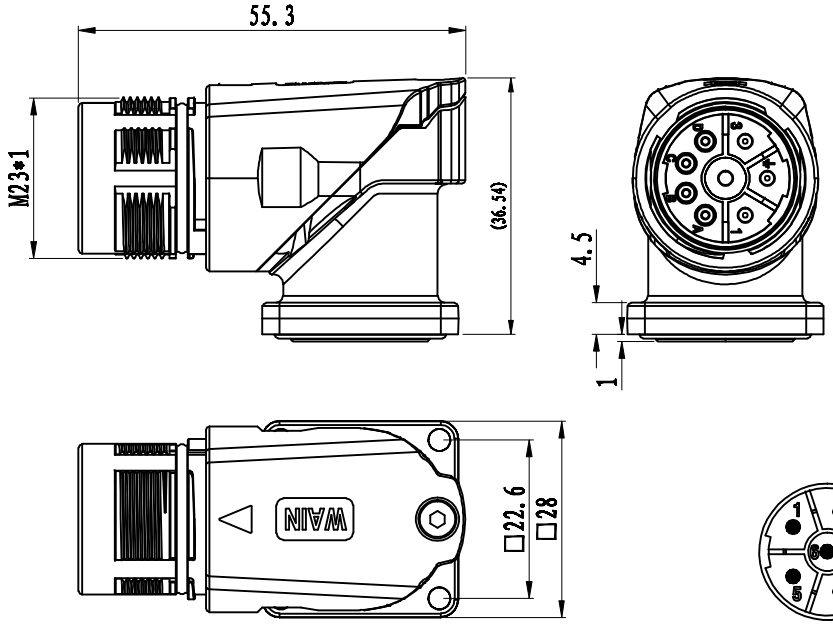

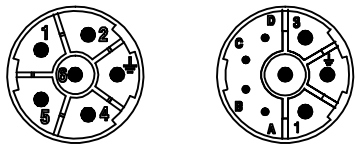

6(5+PE) 8(4+3+PE)

针位排布图
Contact arrangement

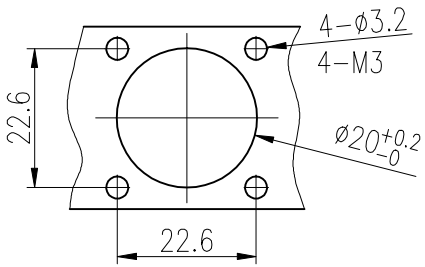

面板开孔尺寸图

技术参数:
- 产品系列: M23
- 插针数: 6(5+PE) 8(4+3+PE)
- 插针分布: 5+PE 4 3+PE
- 插针直径(mm) ø2 ø1 ø2
- 接线范围(mm^2/AWG): 0.1-4.0/28-12 0.03-1.0/32-18 0.1-4.0/28-12
- 接线方式: 冷压连接
- 额定电流(25℃): 30A 9A 30A
- 额定电压: 630V 250V 630V
- 额定脉冲电压: 6KV 4KV 6KV
- 过电压保护等级: III
- 污染等级: 3
- 插针需单独订购。

机械参数:
- 外壳材质: 锌合金
- 外壳表面处理: 镀镍
- 插芯材质: 聚酰胺
- 密封材质: 氟橡胶
- 温度范围: -20℃...+130℃
- 插拔次数: >500
- 防护等级: IP67

Technical specification:
- Series: M23
- Number of contacts: 6(5+PE) 8(4+3+PE)
- Contact arrangement: 5+PE 4 3+PE
- Contact diameter(mm) ø2 ø1 ø2
- Wire gauge(mm^2/AWG): 0.1-4.0/28-12 0.03-1.0/32-18 0.1-4.0/28-12
- Terminal:Crimp
- Rated current(25℃): 30A 9A 30A
- Rated voltage: 630V 250V 630V
- Rated impulse voltage: 6KV 4KV 6KV
- Overvoltage category: III
- Pollution degree: 3

Mechanical specification:
- Material of housing: Zinc(GD-Zn)
- Finish of housing:Nickel-plated
- Material of Insert:Polyamide
- Material of sealing:FPM
- Temperature range: -20℃...+130℃
- Mating cycles: >500
- Degree of protection: IP67
- Contact need to be ordered separately.

标记 Mark	处数 Number	变更描述/Description			签名 Signature	日期 Date

	姓名/Name	日期/Date		姓名/Name	日期/Date
绘图 Drawn	ZQ XU	30.12.2019	标准化 Stand.	-	-
审核 Checked	HQ ZHANG	30.12.2019			
工艺 Process	-	-	批准 Approved	HQ ZHANG	30.12.2019

表面处理 Finish	-	图号 Drawing No.	-
材料 Material	-	产品代号 Part Code	M23-MCxx-BK28-SE,成品
		产品料号 Part No.	-
		产品名称 Part Name	-

比例 Scale	版本 REV.	重量 Weight	数量 Qty.
1:1	V1.1	-	-

All Dimensions in mm
Original Size DIN A 4

厦门唯思电气有限公司
XIAMEN WAIN ELECTRICAL CO.LTD